沿革図

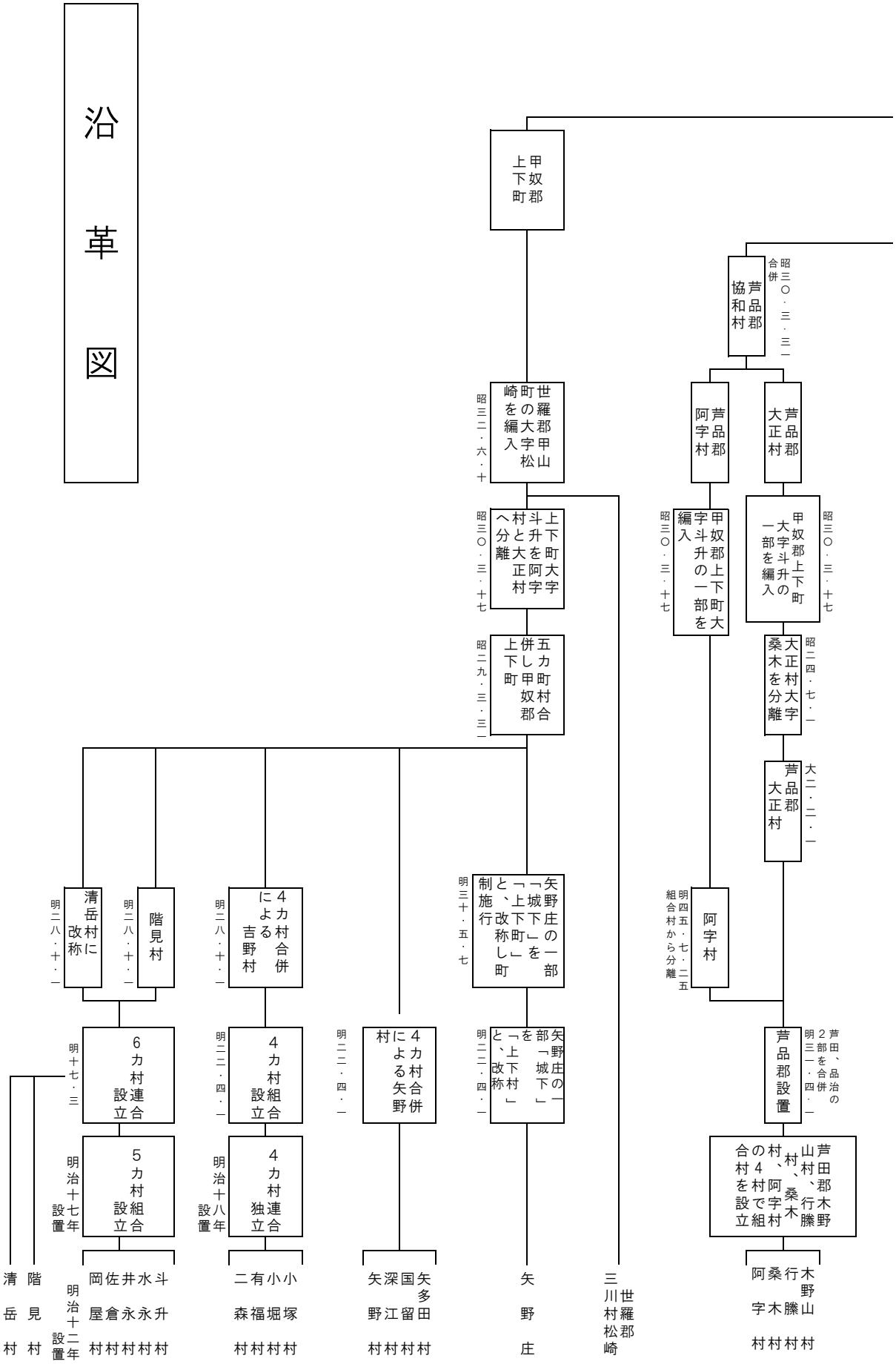
甲奴郡上下町
昭三〇・三・三一合併
芦品郡協和村
芦品郡阿字村
芦品郡大正村
昭三二・六・十
世羅郡甲山町の大字松崎を編入
昭三〇・三・十七
甲奴郡上下町大字斗升の一部を編入
昭三〇・三・十七
甲奴郡上下町大字斗升を阿字村と大正村へ分離
昭三〇・三・十七
甲奴郡上下町大字斗升の一部を編入
昭二九・三・三一
五カ村合併し甲奴郡上下町
昭二四・七・一
大正村大字桑木を分離
大二・二・一
芦品郡大正村
明三十・五・七
矢野庄の一部「城下」を「上下町」と、改称し町制施行
明四五・七・二五組合村から分離
阿字村
明二八・十・一
清岳村に改称
明二八・十・一
階見村
明二八・十・一
4カ村合併による吉野村
明二二・四・一
矢野庄の一部「城下」を「上下村」と、改称
明二二・四・一
4カ村合併による矢野村
明二二・四・一
4カ村組合設立
明十七・三
6カ村連合設立
明治十七年設置
5カ村組合設立
明治十八年設置
4カ村連合独立
芦品郡設置
芦田、品治の2部を合併明三一・四・一
芦田郡木野山村、行縢村、桑木村、阿字村の4村で組合村を設立
明治十二年設置
清岳村
階見村
岡屋村
佐倉村
井永村
水永村
斗升村
二森村
有福村
小堀村
小塚村
矢野村
深江村
国留村
矢多田村
矢野庄
三川村
世羅郡松崎
阿字村
桑木村
行縢村
木野山村

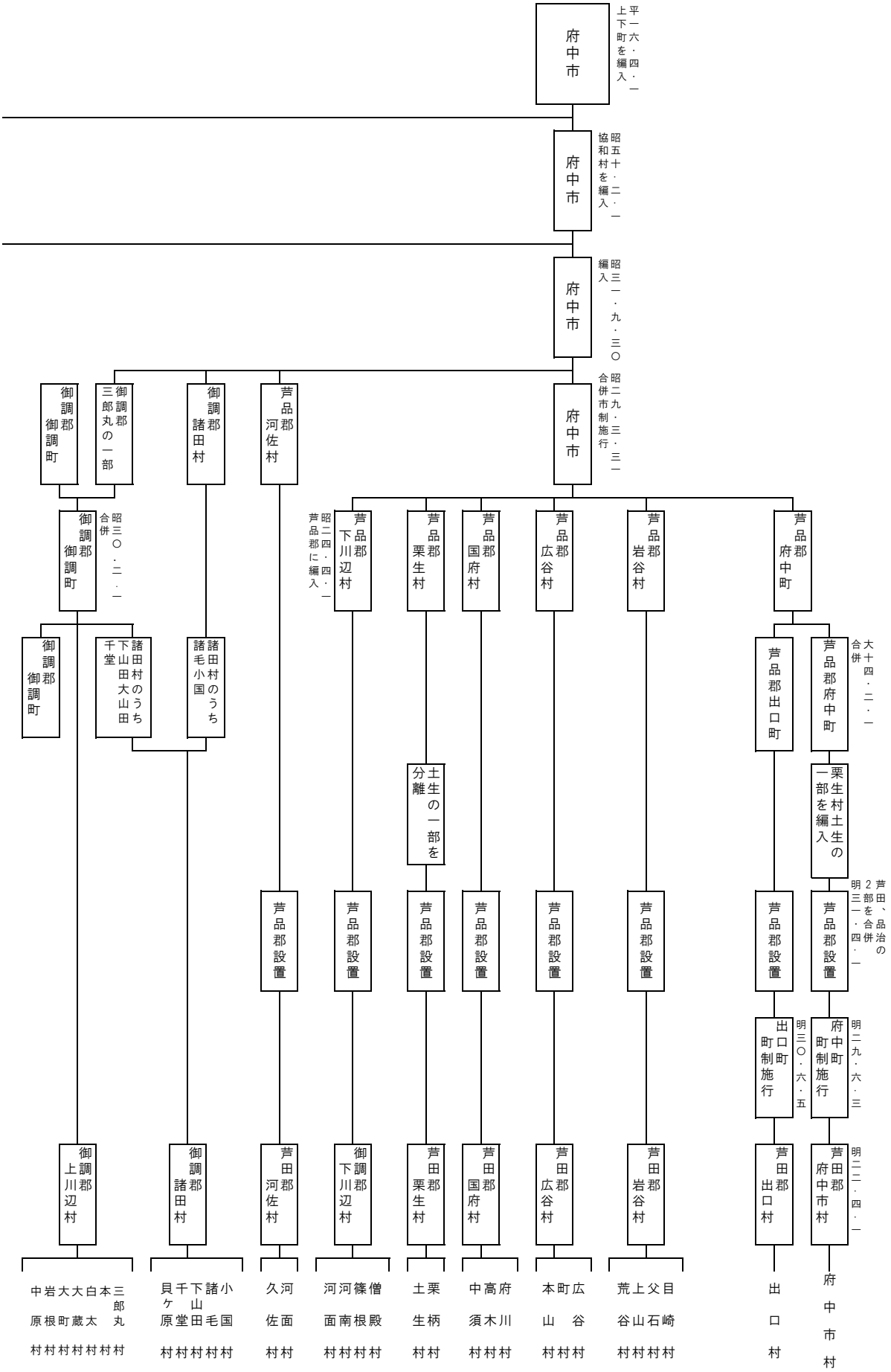
府中市
平一六・四・一 上下町を編入
府中市
昭五十・二・一 協和村を編入
府中市
昭三一・九・三〇 編入
府中市
昭二九・三・三一 合併市制施行
御調郡御調町
御調郡三郎丸の一部
御調郡諸田村
芦品郡河佐村
御調郡御調町
昭三〇・二・一 合併
芦品郡下川辺村
昭二四・四・一 芦品郡に編入
芦品郡栗生村
芦品郡国府村
芦品郡広谷村
芦品郡岩谷村
芦品郡府中町
御調郡御調町
諸田村のうち下山田大山田千堂
諸田村のうち諸毛小国
芦品郡出口町
芦品郡府中町
大十四・二・一 合併
土生の一部を分離
栗生村土生の一部を編入
芦品郡設置
芦品郡設置
芦品郡設置
芦品郡設置
芦品郡設置
芦品郡設置
芦品郡設置
芦品郡設置
芦田、品治の2部を合併 明三一・四・一
出口町町制施行
明三〇・六・五
府中町町制施行
明二九・六・三
御調郡上川辺村
御調郡諸田村
芦田郡河佐村
御調郡下川辺村
芦田郡栗生村
芦田郡国府村
芦田郡広谷村
芦田郡岩谷村
芦田郡出口村
芦田郡府中市村
明二二・四・一
中原村 岩根村 大町村 大蔵太村 白本村 三郎丸村
貝ケ原村 千山堂村 下田村 諸毛村 小国村
久河佐村
河面村 河南村 篠根村 僧殿村
土生村 栗柄村
中須村 高木村 府川村
本山村 町谷村 広谷村
荒谷村 上山村 父石村 目崎村
出口村
府中市村